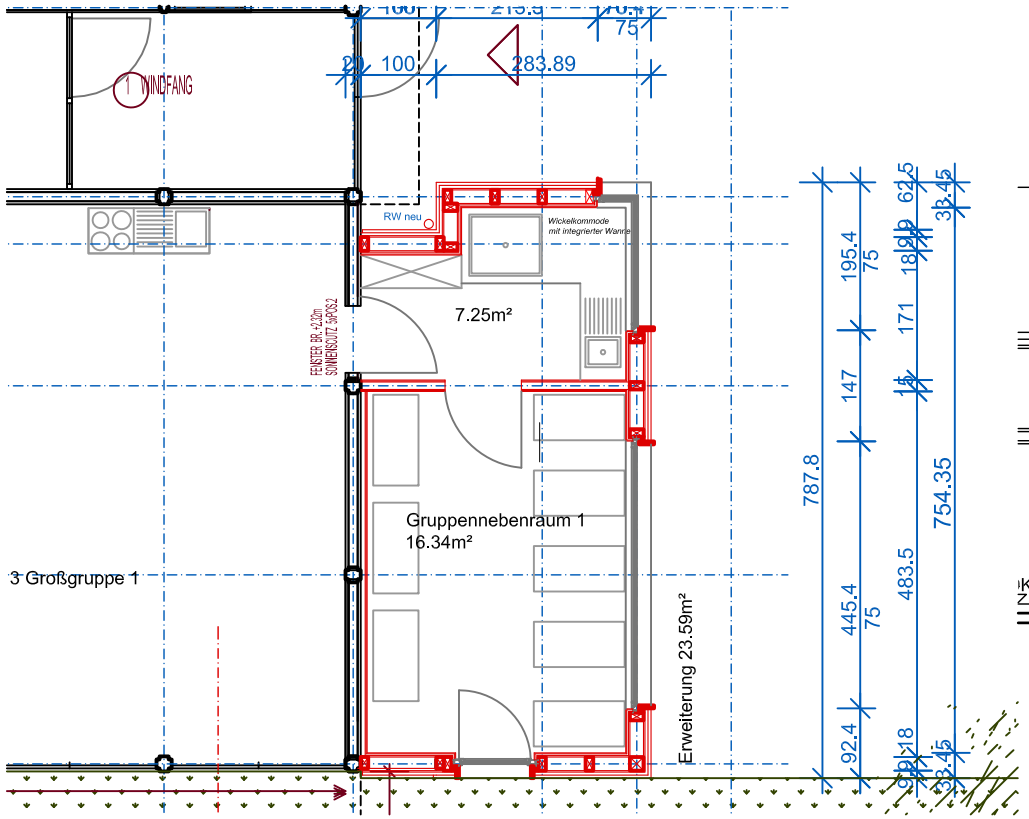

Grundrissplanung

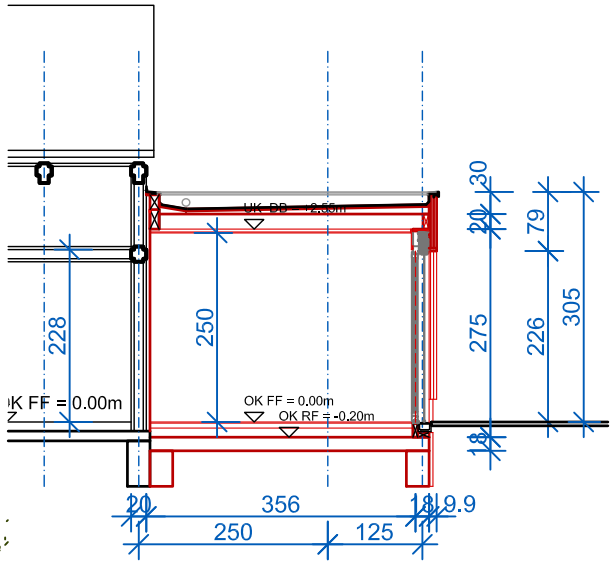

Systemschnitt

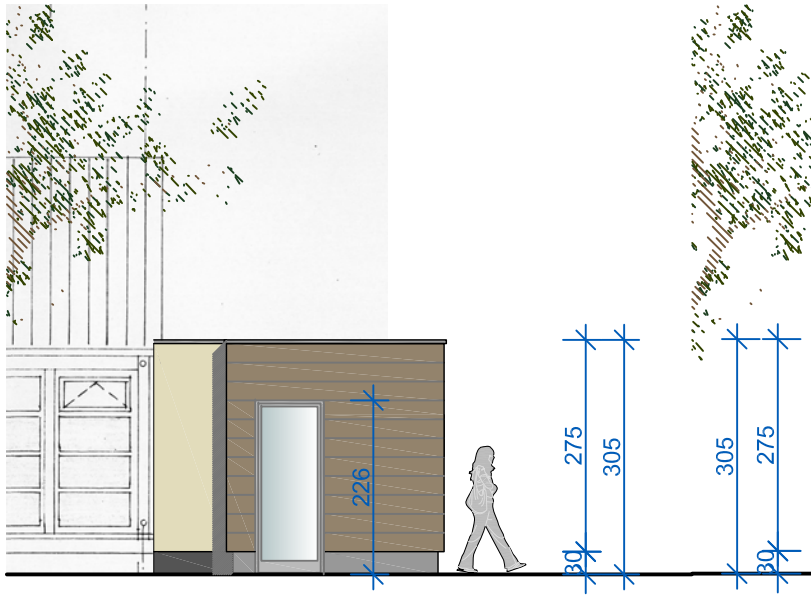

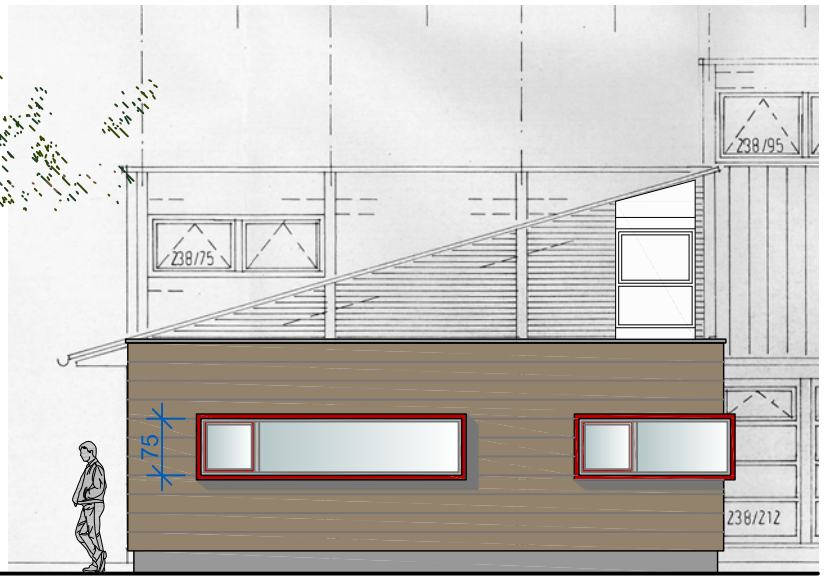

LEGENDE:

OKFF	Oberkante Fertigfussboden Höhe über Normalnull
	Bauliche Anlagen geplant/ neu
	Abbruch/ Änderung
	neue Bauteile
	vorhandene Bauteile
	Möbel

Datum Nr.	Name	Art der Änderung

Aktueller Ausdruck:

Planverfasser:

KLAUS GRAHL
ARCHITEKT BDA
ANNETTE-ALLEE 50
48149 MÜNSTER
TEL 0251 981080
FAX 0251 981084

mail@grahl-architekten.de
www.grahl-architekten.de

Unterschrift

Standortnummer: Baubeschlussvorlage_Gruppe 1

690.bb.001

STADT MÜNSTER
AMT FÜR IMMOBILIENMANAGEMENT
Hochbautechnisches Gebäudemanagement

Maßstab 1:100/ A4 quer
Plan-Datum 24.10.2011
Änderungsnummer:
mit aktuellem Ausdruck vom:

Projektverantwortlich:
Datei: PLAN
Zeichnerin: Architektur und Projektsteuerung:
Zeichnerin: Bauen im Bestand
Projektleiter: Fachstellenleiter/Abteilungsleiter
Amtsleiter / Technischer Leiter
Hochbautechnisches Gebäudemanagement
Bezirksamt

Erweiterung AWO
Kindergarten
Korbmacherweg 19

Alle Maße sind örtlich zu prüfen und mit der Grundrissplanung zu vergleichen! Unstimmigkeiten sind der Bauleitung und dem Architekten sofort schriftlich mitzuteilen.

Bei der Bauausführung sind die Planungen der Fachingenieure sowie den Sonderfachleuten zu beachten.

Planungsdetails und Ausführungszeichnungen nur mit dem Freigabevermerk des Architekten.

Die vorliegende Planung darf ohnen vorherige Genehmigung durch Architekten des o.g Bauvorhabens verwendet werden.